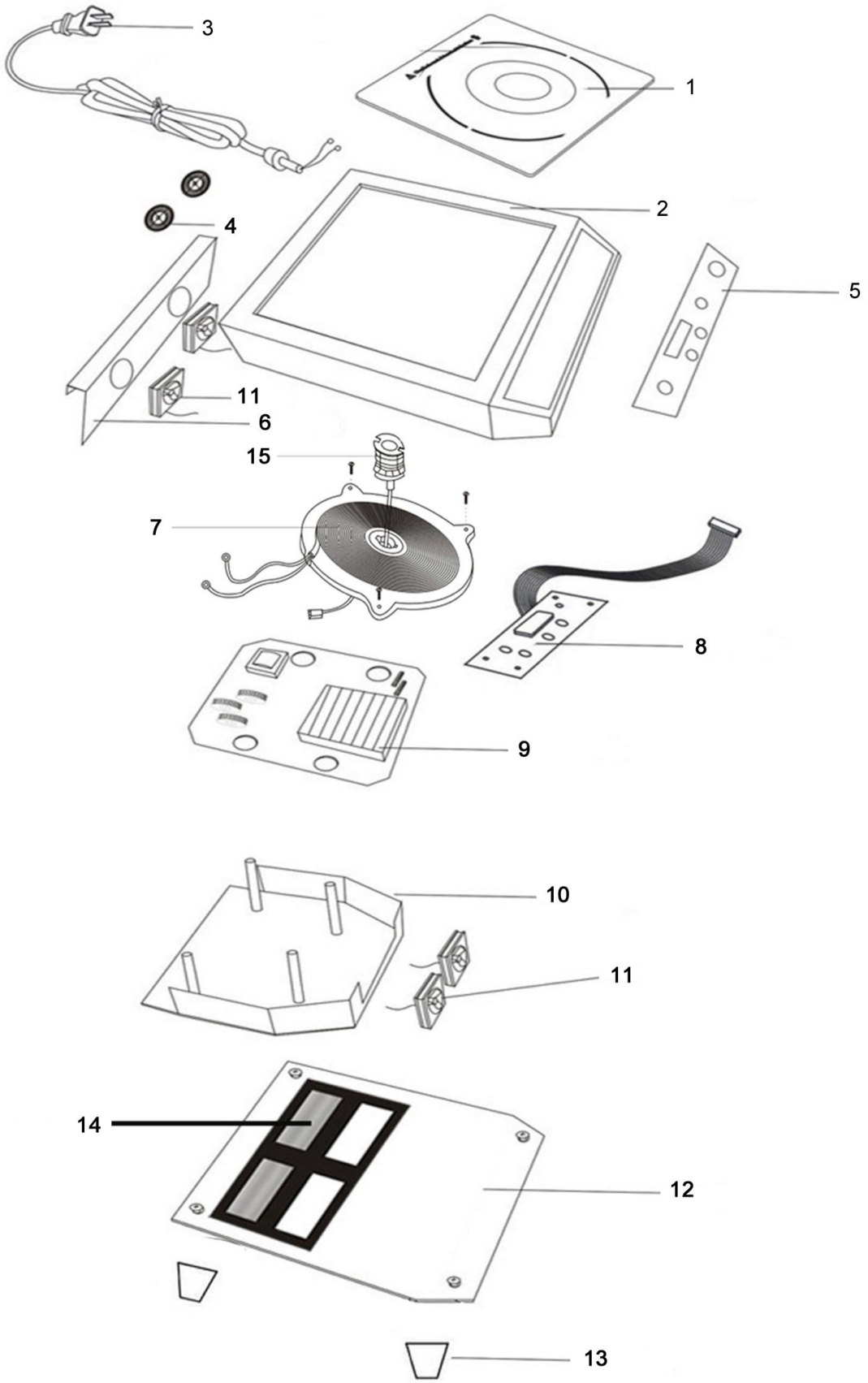

Bartscher	Induktionskocher IK 35TCS Artikel-Nr.: 105843S	Explosionszeichnung 07.10.2014	Seite 1/2

Pos.	Artikelbeschreibung	Description of item	ArtikelNr./ Item No.
1	Glasplatte, Keramik, Schott-Glas	Glass plate, ceramic, schott-glass	0105835S
2	Gehäuse, Edelstahl	Housing, stainless steel	E01058432
3	Anschlusskabel m. Stecker	Power cord w. plug	A039896
4	Abdeckung z. Lüfter	Fan cover	01058354
5	Glasabdeckung f. Bedienfeld	Glass cover f. control panel	E01058435
6	Abdeckung hinten	Back cover	01059352M
7	Heizspule 230V 50Hz 3500W	Heating coil 230V 50Hz 3500W	010583522
8	Bedienplatine	Control board	E01058438
9	Platine	Circuit board	E01058439
10	Halterung f. Lüfter	Fan holder	01058350
11	Lüfter	Fan	01058355
12	Bodenplatte, Edelstahl	Bottom plate, stainless steel	E010584312
13	Fuß, Gummi	Foot, rubber	01058356
	Fuß, Aluminium	Base, aluminium	01058358
14	Filter	Filter	01059354M
15	Fühler f. Heizspule	Sensor f. heating coil	E010584315