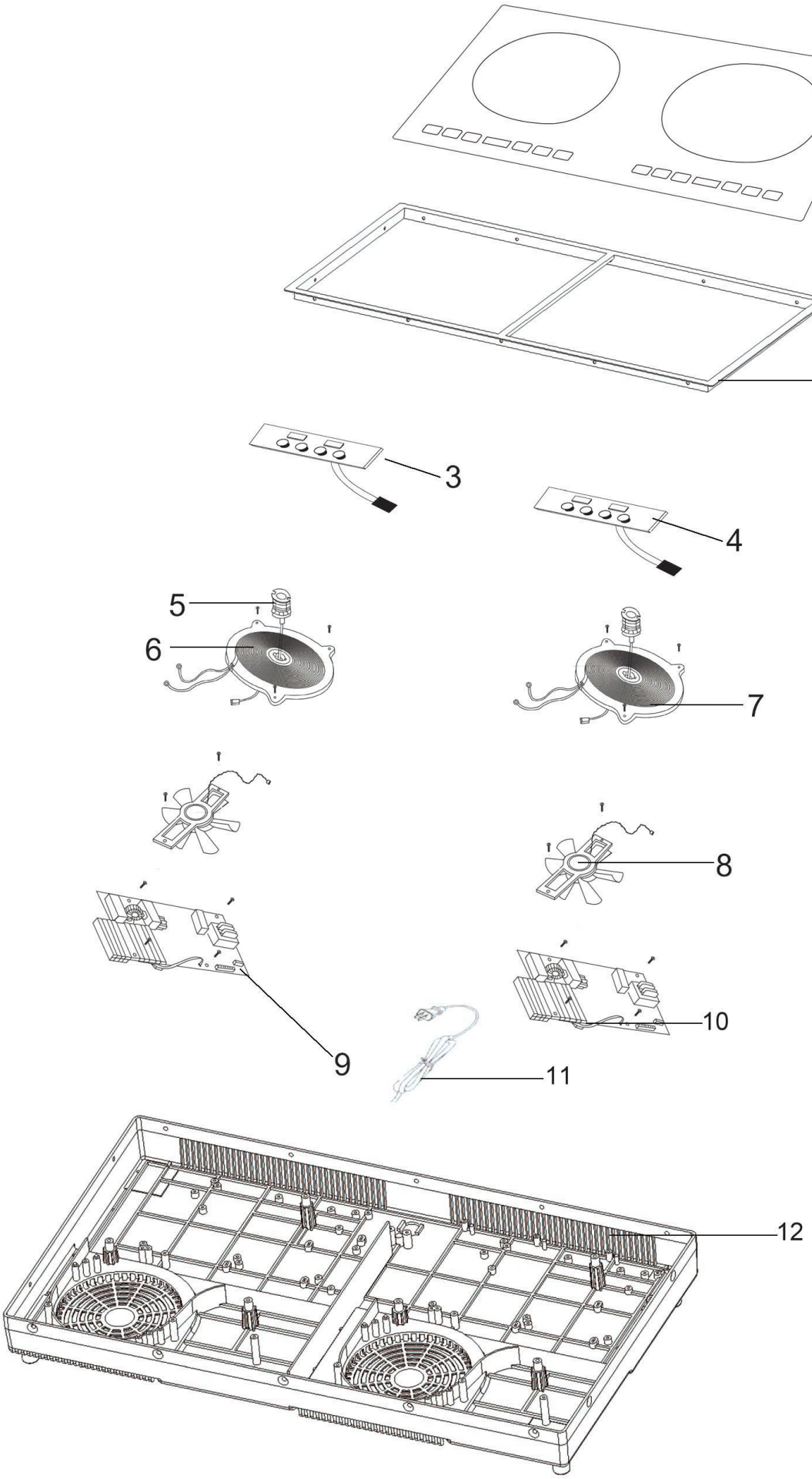

Bartscher	Induktions-Servierwagen IKTS 35 Artikel-Nr.: 105839	Explosionszeichnung 29.09.2014	Seite 1/3

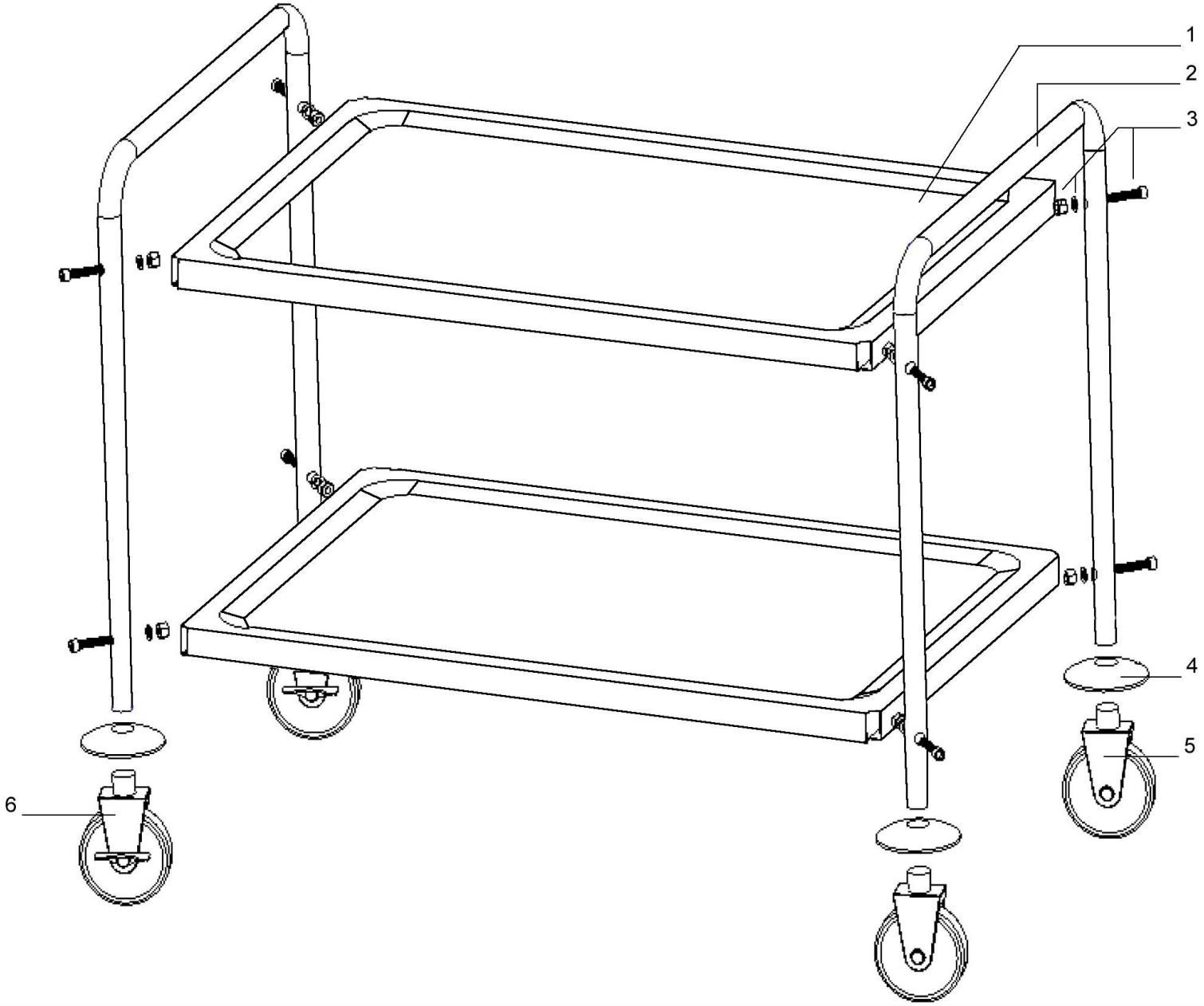

Bartscher	Induktions-Servierwagen IKTS 35 Artikel-Nr.: 105839	Explosionszeichnung 29.09.2014	Seite 2/3

Pos.	Artikelbeschreibung	Description of item	Artikel Nr./Item No.
1	Glasplatte	Glass plate	01058391
2	Bedienblende Glas	Panel cover, gas	01058392
3	Bedienfeld links	Control panel left	01058393
4	Bedienfeld rechts	Control panel right	01058394
5	Sensor m. 2 Kabel bis 0314/4500001183	Sensor with 2 cable until 0314/4500001183	01058395
	Sensor m. 2 x 2 Kabel ab 0314/4500001183	Sensor with 2 x 2 cable from 0314/4500001183	E010583952
6	Heizspule links	Heating coil left	01058396
7	Heizspule rechts	Heating coil right	01058397
8	Lüfter	Fan	01058398
9	Hauptplatine links	Mainboard left	01058399
10	Hauptplatine rechts	Mainboard right	010583910
11	Anschlusskabel	Power cord	010583911
12	Boden, Kunststoff	Plastic bottom	010583912
o.Abb./no pic.	Induktionskochfeld	Induction cooker	010583920
1	Rahmen	Frame	010583913
	Boden, CNS	Bottom, CNS	A03000633
2	Griff - Rahmen, M 12 Gewinde	Handle - frame, M 12 screw	A030006341
3	Inbusschraube, M8, m. Mutter	Socket screw, M8, w. nut	A03000639
4	Radpuffer	Wheel buffer	A03000638
5	Rad, M12, ohne Feststellbremse	Wheel, M12, without brake	A0300063609
6	Rad, M12, m. Feststellbremse	Wheel, M12, w. brake	A0300063709